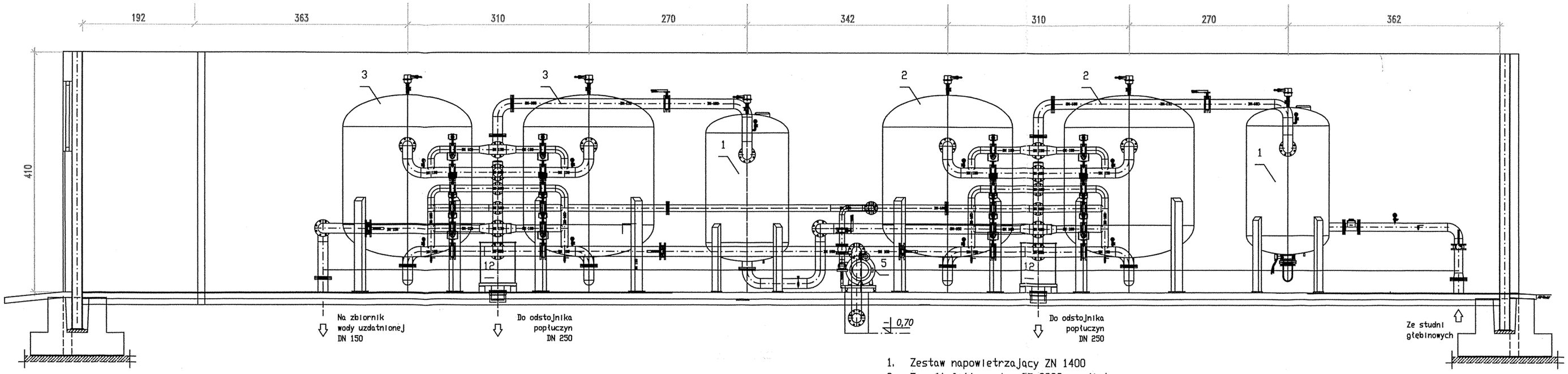

1. Zestaw napowietrzający ZN 1400
2. Zespół filtracyjny ZF 2200 - odżelaziania
3. Zespół filtracyjny ZF 2200 - odmanganianie
4. Zestaw hydroforowy ZP-CRE 4, 32-2P/7,5 kW + TP 100-250/2/11 kW
5. Układ dmuchawy UD 11 kW
6. Szafa pneumatyczna SP
7. Rozdzielnia zestawu hydroworowego
8. Rozdzielnia główna
9. Rozdzielnia technologiczna
10. Zestaw sprężarki
11. Zestaw chloratora
12. Zbiornik kontrolno-pomiarowy

Uzgodniono/~~Zaopiniowano~~ na podstawie ustawy z dnia 14.03.1985 r. o Państwowej Inspekcji Sanitarnej (tekst jednolity: Dz. U. z 2011 r. Nr 212, poz. 1263 z późn. zm.) ~~bez uwag~~/ z uwagami zamieszczonymi

w opinii z dnia 10.02.2015 r. nr DN.NS-7611-31/02/15

Jarocin, z dnia 10.02.2015 r.

Państwowy Powiatowy Inspektor Sanitarny w Jarocinie (pieczęć)
mgr Beata Oleśków

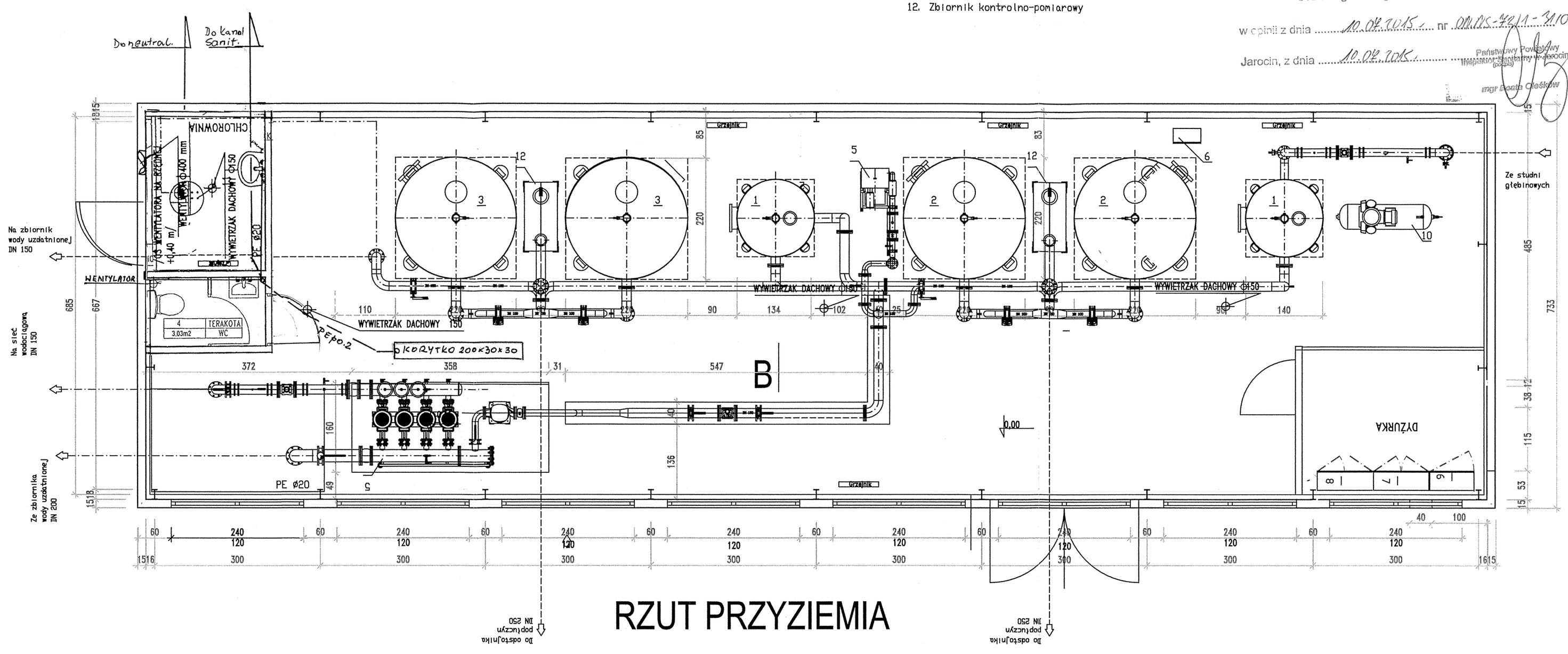

RZUT PRZYZIEMIA

Przedsięwzięcie: Budowa stacji uzdatniania wody w Woli Książecej				gmina: Kotlin
Nazwa załącznika: Rzut i przekrój stacji uzdatniania wody				
Imię i Nazwisko	Specjalność	Nr uprawnień	Podpis	Nr zał:
Projektował: Marek Skrocki	sanitarna	WKP/0156/PWOS/09		3
Sprawdził: Janina Górna	sanitarna	153/76/PW 246/83/PW		
Stadium dokumentacji: P.B.W.		Data: maj 2015 r.		